3597

Standard Zubehör
Standard accessories

- 1 Satz harte Aufsatzbacken
  1 Set of hard top jaws
- 1 Satz weiche Aufsatzbacken[1)]
  1 Set of soft top jaws[1)]
- 1 Satz harte Grundbacken
  1 Set of hard master jaws
- 1 Schlüssel
  1 Wrench

Ersatzteile ▪ Spare parts **86-131**
Technische Daten ▪ Technical data **132-138**

[1)] Weiche Aufsatzbacken sind bei 3597-315 nicht inkludiert
[1)] Soft top jaws not included with 3597-315

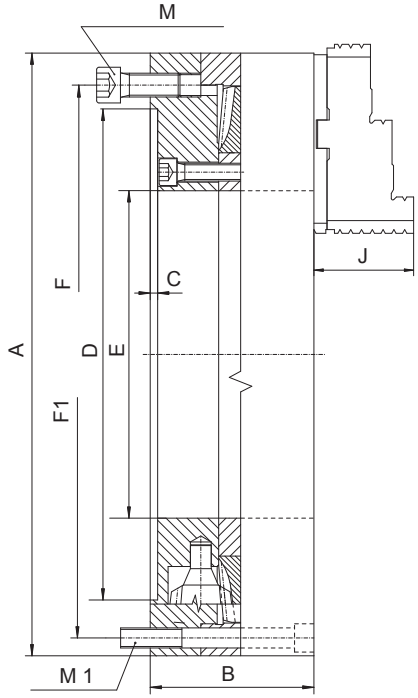

- BISON OIL COUNTRY CHUCKS mit grosser Durchgangsbohrung eignen sich besonders für die Bearbeitung langer Werkstücke und Rohre
- Gehärtete und geschliffene Oberflächen aller relevanten Baugruppen
- Planspirale gewuchtet
- Hohe Spannkraft
- Hohe Bearbeitungsgenauigkeit
- Kann einzeln oder paarweise gegenüberliegend eingesetzt werden

- BISON OIL COUNTRY CHUCKS with large through-holes are designed for gripping long workpieces or pipes during machining
- Hardened and ground working surfaces
- Balanced scroll plate
- High gripping force
- High accuracy
- Chucks can work individually or in pairs, mounted on opposite sides of the lathe spindle

Artikel Nr. / Code No.	Typ / Type
● 353597030900	3597-315
● 353597040000	3597-405
○ 353597050200	3597-515
○ 353597060400	3597-660
● 353597110600	3597-800
● 353597120800	3597-1000

A	B	C	D	E	F	F1	J	M	M1	Spannbereich [mm] / Clamping range [mm]	Max. U/min. / Max. rpm	kg
315	97	5	260	145	286	286,0	56,9	3xM16	3xM16	40 - 315	2500	47,0
405	110	5	330	220	362	381,0	67	6xM16	6xM12	138 - 406	1000	73,0
515	120	5	420	320	458	481,5	79	6xM16	6xM16	264 - 516	800	120,0
660	140	7	545	406	586	620,0	87	6xM16	6xM16	349 - 630	600	230,0
800	150	7	710	460	760	760,0	-	6xM20	6xM20	400 - 800	700	398,0
1000	171	12	720	572	-	647,6	99,5	-	6xM30	500 - 1000	450	623

Größere Durchmesser finden Sie auf Seite 66-79! ▪ Larger diameters available on page 66-79!